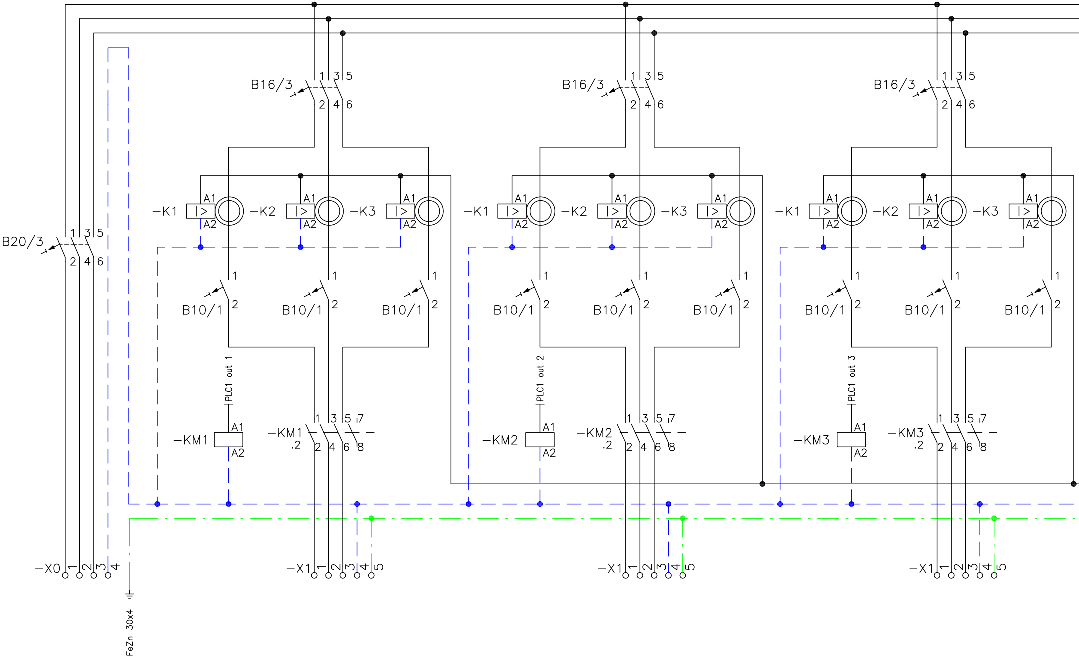
B20/3
1 3 5
2 4 6
B16/3
1 3 5
2 4 6
B16/3
1 3 5
2 4 6
B16/3
1 3 5
2 4 6
−K1
A1
A2
I>
−K2
A1
A2
I>
−K3
A1
A2
I>
−K1
−K2
−K3
−K1
−K2
−K3
B10/1
1
2
B10/1
B10/1
B10/1
B10/1
B10/1
B10/1
B10/1
B10/1
PLC1 out 1
−KM1
A1
A2
−KM1
.2
1 3 5 7
2 4 6 8
PLC1 out 2
−KM2
−KM2
.2
PLC1 out 3
−KM3
−KM3
.2
−X0
1 2 3 4
−X1
1 2 3 4 5
−X1
1 2 3 4 5
−X1
1 2 3 4 5
FeZn 30x4

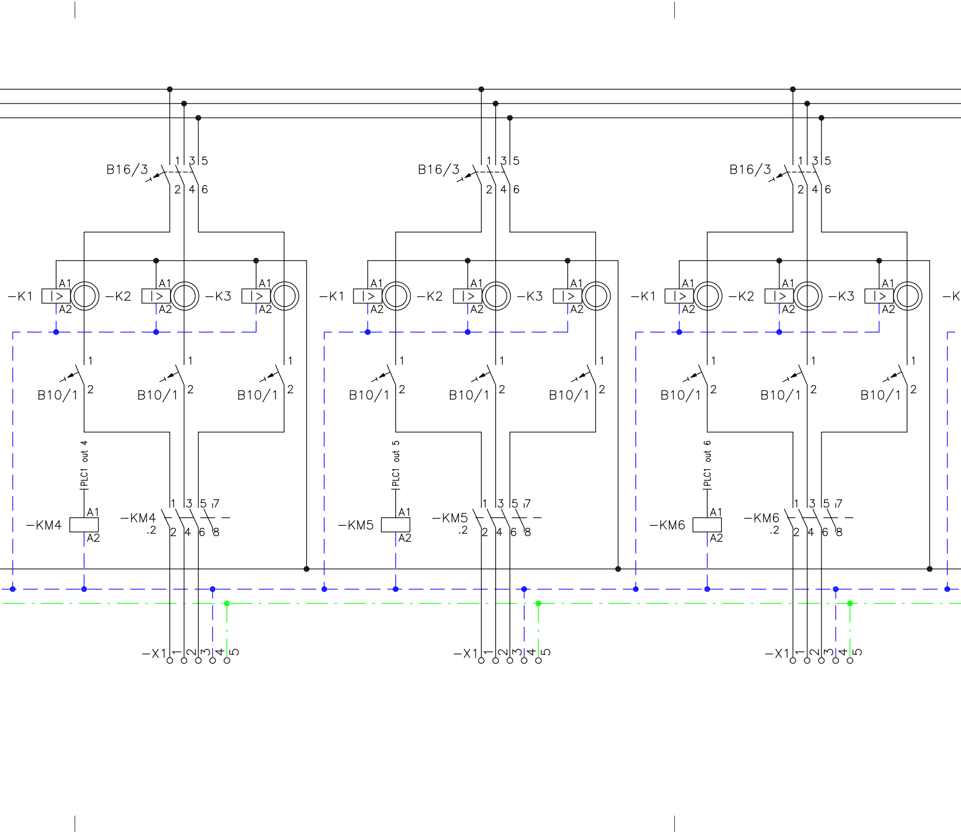
B16/3
1
3
5
2
4
6
−K1
A1
A2
−K2
−K3
B10/1
1
2
PLC1 out 4
PLC1 out 5
PLC1 out 6
−KM4
−KM5
−KM6
.2
7
8
−X1
−K

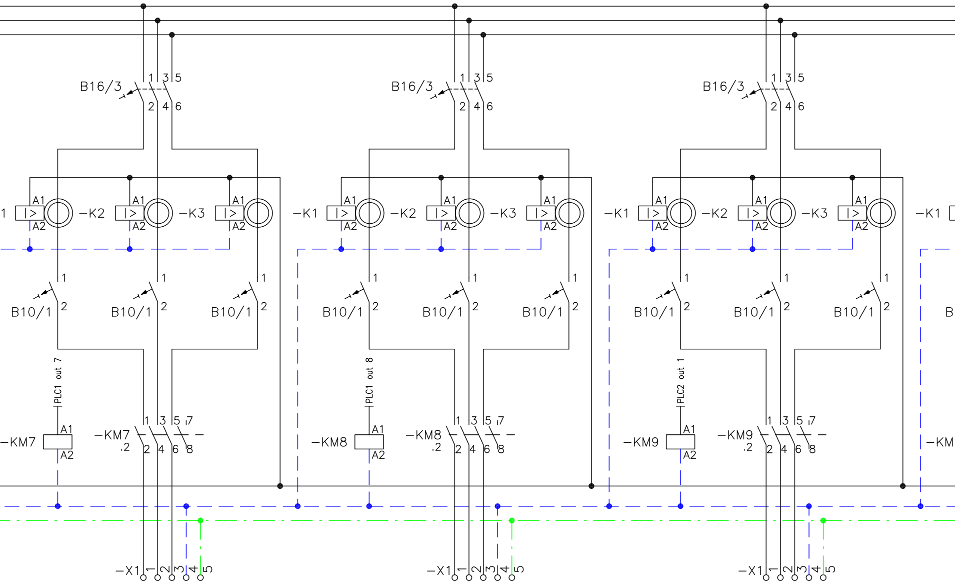
B16/3
1
3
5
2
4
6
B16/3
1
3
5
2
4
6
B16/3
1
3
5
2
4
6
1
A1
A2
−K2
A1
A2
−K3
A1
A2
−K1
A1
A2
−K2
A1
A2
−K3
A1
A2
−K1
A1
A2
−K2
A1
A2
−K3
A1
A2
−K1
1
2
B10/1
1
2
B10/1
1
2
B10/1
1
2
B10/1
1
2
B10/1
1
2
B10/1
1
2
B10/1
1
2
B10/1
1
2
B10/1
B
PLC1 out 7
A1
−KM7
A2
−KM7
.2
1
3
5
7
2
4
6
8
PLC1 out 8
A1
−KM8
A2
−KM8
.2
1
3
5
7
2
4
6
8
PLC2 out 1
A1
−KM9
A2
−KM9
.2
1
3
5
7
2
4
6
8
−KM
−X1
1
2
3
4
5
−X1
1
2
3
4
5
−X1
1
2
3
4
5

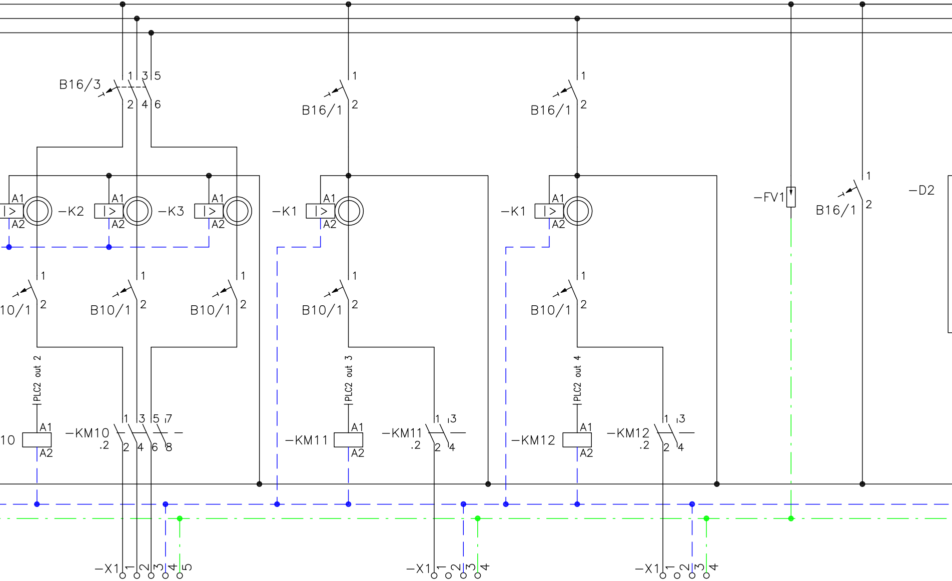
B16/3
1
3
5
2
4
6
B16/1
1
2
B16/1
1
2
A1
A2
−K2
A1
A2
−K3
A1
A2
−K1
A1
A2
−K1
A1
A2
−FV1
B16/1
1
2
−D2
10/1
B10/1
B10/1
B10/1
B10/1
1
2
PLC2 out 2
PLC2 out 3
PLC2 out 4
10
A1
A2
−KM10
.2
1
3
5
7
2
4
6
8
−KM11
A1
A2
−KM11
.2
1
3
2
4
−KM12
A1
A2
−KM12
.2
1
3
2
4
−X1
1
2
3
4
5
−X1
1
2
3
4
−X1
1
2
3
4

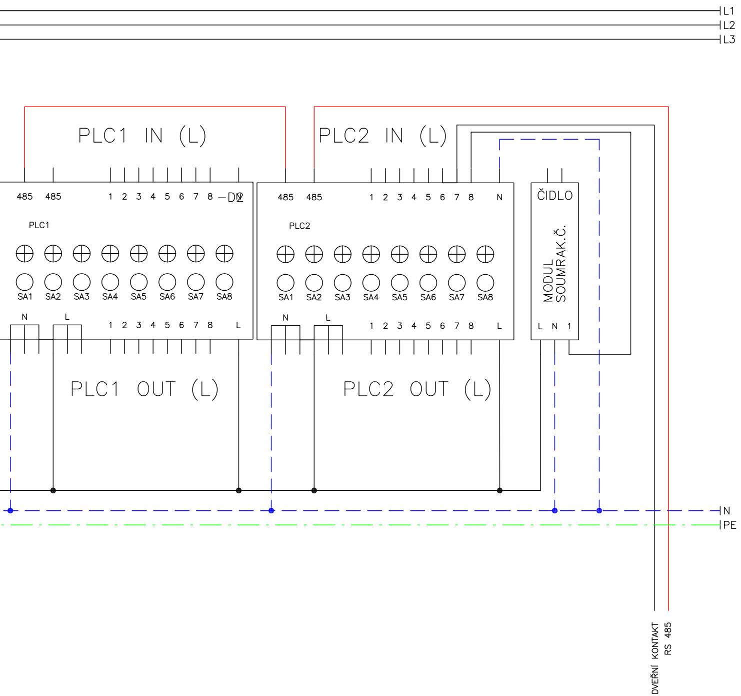
L1
L2
L3
PLC1 IN (L)
PLC2 IN (L)
485
485
1 2 3 4 5 6 7 8
D2
PLC1
PLC2
N
ČIDLO
MODUL
SOUMRAK.Č.
SA1
SA2
SA3
SA4
SA5
SA6
SA7
SA8
N
L
1 2 3 4 5 6 7 8
L
N
1
PLC1 OUT (L)
PLC2 OUT (L)
N
PE
DVEŘNÍ KONTAKT
RS 485

| č. změny | datum | popis a zdůvodnění | podpis | číslo soupravy |
|---|---|---|---|---|
| | | | | |
| | | | | |
| 1 | 30.11.2014 | po připomínkách | Škubal | |
| 0 | 30.9.2014 | 1.vydání | Škubal | |

**viamont DSP**

Železničářská 1385/29, Střekov
400 03 Ústí nad labem - Střekov
tel.: +420 475 300 111
e-mail: ustinl@viamontdsp.cz

Odpov. projektant stavby: **Ing. David Růža**

Stavba

## Rekonstrukce ŽST Litoměřice h.n.

Investor: SŽDC
Správa železniční dopravní cesty

Místo stavby:
ŽST Litoměřice h.n.

Kabelová
Telekomunikační
Automatizační
TECHNIKA

KTA TECHNIKA s.r.o.

**PROJEKT** **MONTÁŽ** **SERVIS**
- sdělovací a zabezpečovací techniky na kolejových drahách, vlečkách, jeřábových drahách a podnikových dopravních kolejištích
- telekomunikačních sítí pro SŽDC, s.o., TELEFÓNICA, a.s., ČEZ, a.s. a podnikové sítě
- automatických parkovacích systémů, pohonů vrat a bran, automatických závor

| Zodp. projektant | Vypracoval | Kreslil | Kontroloval |
|---|---|---|---|
| Ing. Hrnčíř | Škubal | Škubal | Ing. Hrnčíř |

**Kraj:** Ústecký **Stavební úřad:** DÚ Praha
**Investor:** SŽDC, s.o., Stavební správa západ

**Název stavby:**

## Rekonstrukce ŽST Litoměřice h.n.

E.3.6.2 - SO 05-63-02 - ŽST. Litoměřice hor. n., venkovní osvětlení

**Název výkresu:** **Schéma zapojení rozvaděče RO 01**

Projekční kancelář
**KTA technika, s.r.o.**
kabelová, telekomunikační, automatizační
Klatovská 100, 301 00 Plzeň
tel.: 378 023 411
fax: 378 023 415
E-mail: kta@kta-technika.cz

| | |
|---|---|
| Datum | listopad 2014 |
| Účel | P |
| Číslo zakázky | Z15-003 |
| Číslo přílohy | E.3.6.2 |
| Číslo výkresu | 008 |